资料来源：精通维修下载 http://www.gzweix.com

电动门锁(2)
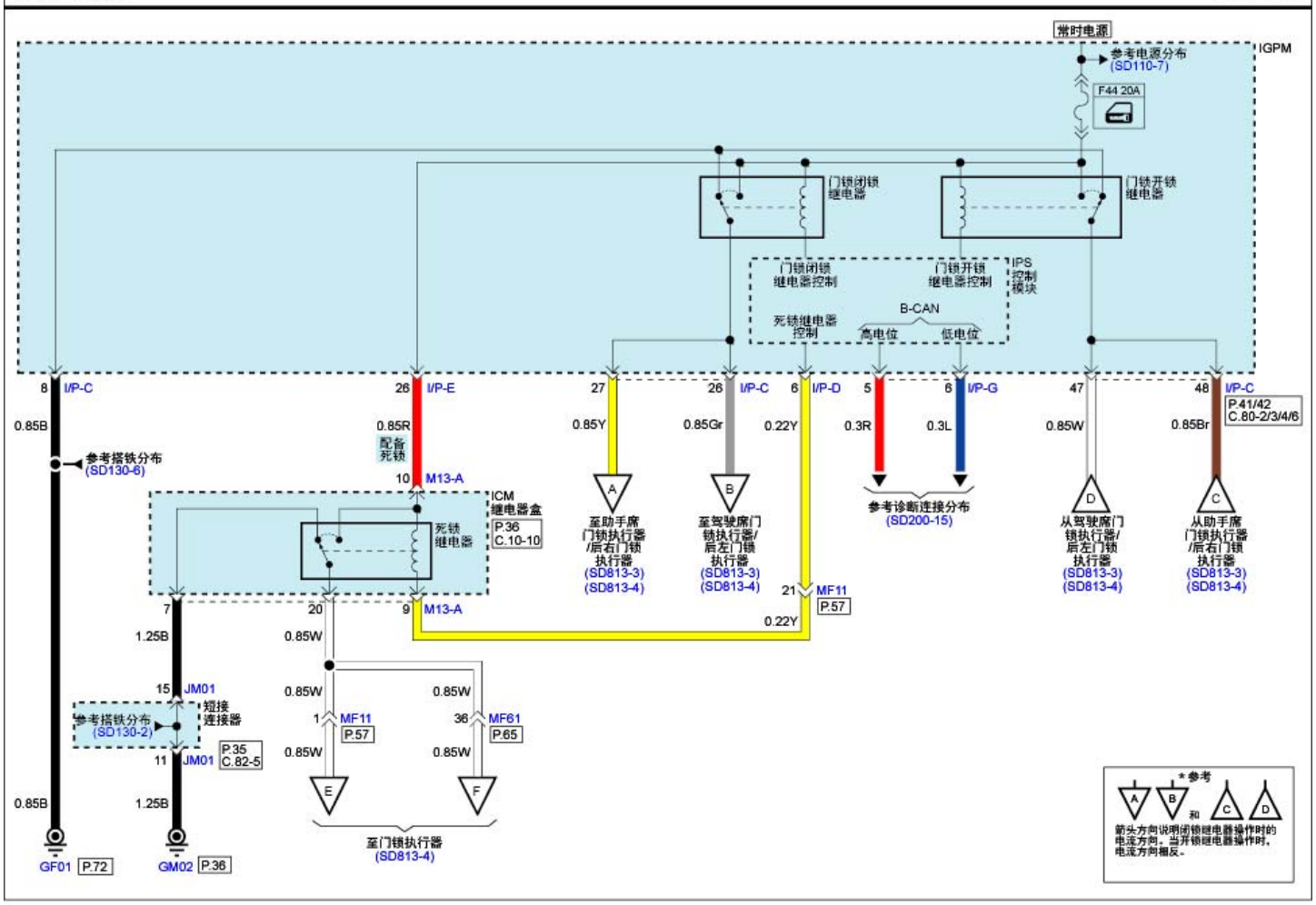
SD813-2